ENGLISH

Thank you for purchasing this HARIO product.
Please be sure to read this instruction manual thoroughly in order to use this product correctly.
After reading it, store it in a safe place for future reference.

Features

- Fully washable, with burr parts made from ceramic and metallic parts made from stainless steel.
- Ceramic burr does not have a metallic odor, and will never rust. Sharp, durable blades.
- Fitted with a non-slip cover for stable grinding.
- Attach the lid to use as a storage container for coffee grounds. The mill can also be stacked on the lid for convenient storage in compact spaces.

Product Care - Glass

⚠ Use a soft sponge and neutral detergent to clean this product.

⚠ Do not use the sponges or cleansers shown below, as doing so may scratch the glass. Doing so may result in the product breaking unexpectedly.

- This product is dishwasher safe. Be sure to read the instruction manual provided with your dishwasher before use.
- If the glass is particularly dirty, use a diluted household bleach. Be sure to read the handling precautions of the household bleach thoroughly. Rinse thoroughly with water after bleaching.

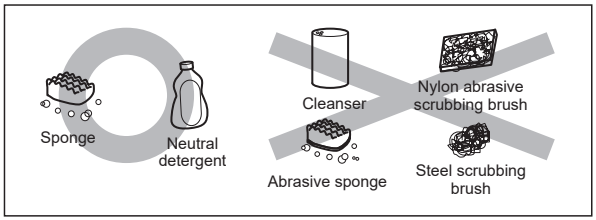

Product Care - Burr

The burr section can be disassembled for washing. Be careful not to lose any parts when disassembling.

1. Turn the grind adjustment nut counterclockwise to remove it.
   * Make sure that the handle is attached when turning the grind adjustment nut.
2. The inner and outer burr can be removed when the grind adjustment nut has been removed.
3. The burr may be coated in coffee oil. Soak the burr in diluted neutral detergent and then thoroughly rinse. Allow it to dry completely after washing.

Adjusting the Size of Coffee Grounds

Hold the center of the handle firmly and turn the adjustment nut. Make sure that the handle is attached when turning the grind adjustment nut.

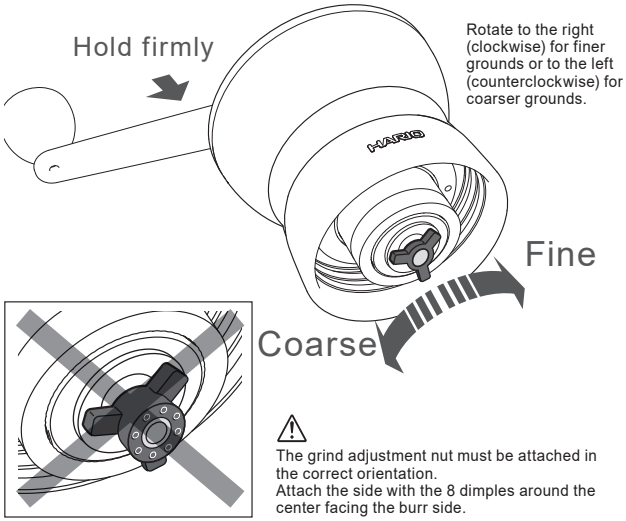

⚠ The grind adjustment nut must be attached in the correct orientation.
Attach the side with the 8 dimples around the center facing the burr side.

Material Guide

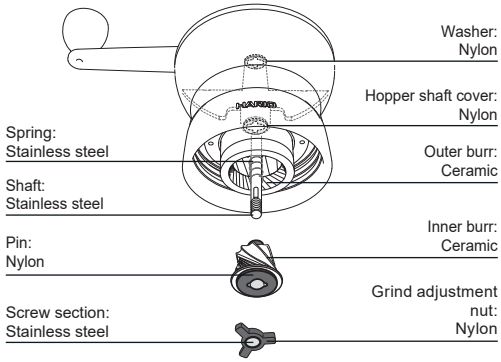

TÜRKÇE

Bu Hario ürününü satın aldığınız için teşekkür ederiz. Ürünü doğru bir şekilde kullanmak için kullanım kılavuzunu dikkatlice okuyunuz. Okuduktan sonra güvenli bir yerde muhafaza ediniz.

Özellikler

- Yıkanabilir seramik ve paslanmaz çelik parçalardan oluşur.
- Seramik öğütme dişlisi metalik koku oluşturmaz ve hiçbir zaman paslanmaz. Keskin ve dayanıklı bıçaklara sahiptir
- Kaymaz taban kılıfı ile güvenli öğütme.
- Hazne kapağı ile öğütülmüş kahvelerinizi saklama kolaylığı. Değirmen kapak üstüne koyularak yer kaplamadan saklanabilir.

Ürün Bakımı - Cam

⚠ Ürünü temizlemek için yumuşak bir sünger ve deterjan kullanınız.

⚠ Aşağıda belirtilen sünger ve temizleyicileri kullanmayınız. Bu ürünler cama zarar verebilir ve ürünün kırılmasına neden olabilir.

- Bu ürün bulaşık makinesinde yıkanabilir. Bulaşık makinesi ile gelen kullanım talimatlarını okuyunuz.
- Eğer cam parça çok kirliyse, ev kullanımına uygun seyreltilmiş çamaşır suyu kullanabilirsiniz. Çamaşır suyunun kullanım talimatlarını mutlaka okuyunuz. Çamaşır suyu uyguladıktan sonra iyice durulayınız.

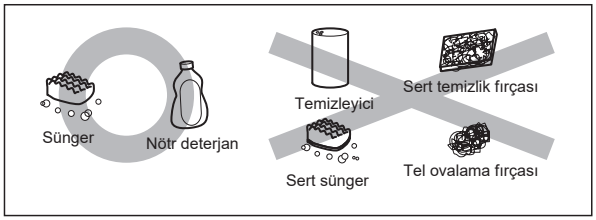

Ürün Bakımı - Dişli

Seramik öğütme dişlileri ve paslanmaz çelik parçaların tümü yıkanabilir. Bu parçalar yıkamak için sökülebilir. Sökerken parçaları kaybetmemeye dikkat ediniz.

1. Öğütme ayar somununu saat yönünün tersine çevirerek çıkarın.
   * Bu işlemi gerçekleştirirken öğütme kolu takılı olmalıdır.
2. İç ve dış dişli öğütme ayar somunu çıkarıldıktan sonra sökülebilir.
3. Öğütme dişlileri kahve yağlarıyla kaplı olabilir. Dişlileri suyla seyreltilmiş yumuşak bir deterjan koyulmuş kabın içerisinde yıkayıp iyice durulayın. Parçaları yıkadıktan sonra kurulayın.

Öğütülmüş Kahve Boyutunu Ayarlama

Öğütme kolunu merkez noktasından sıkıca tutarak öğütme ayar somun tutacağını çeviriniz. Öğütme ayar somun tutacağını çevirirken öğütme kolunun takılı olduğundan emin olunuz.

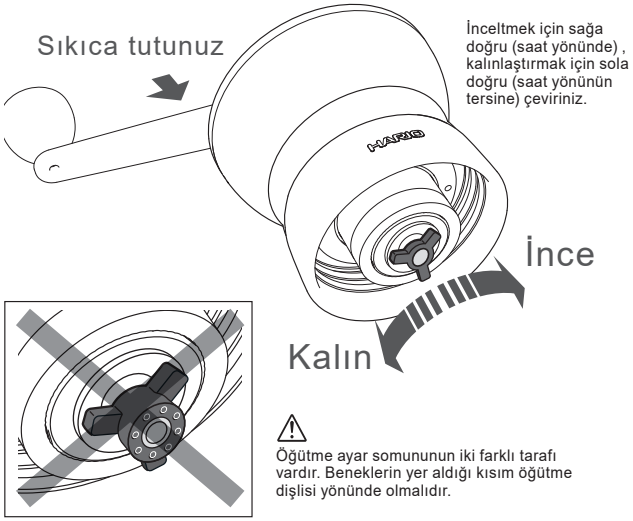

⚠ Öğütme ayar somununun iki farklı tarafı vardır. Beneklerin yer aldığı kısım öğütme dişlisi yönünde olmalıdır.

Material Guide

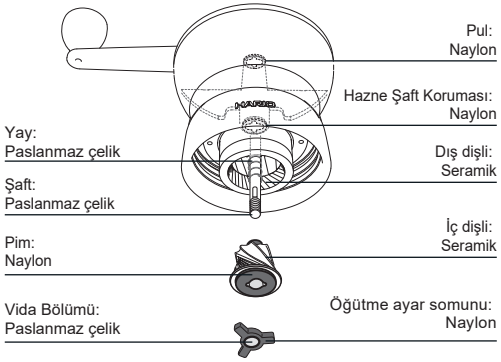

Material Guide

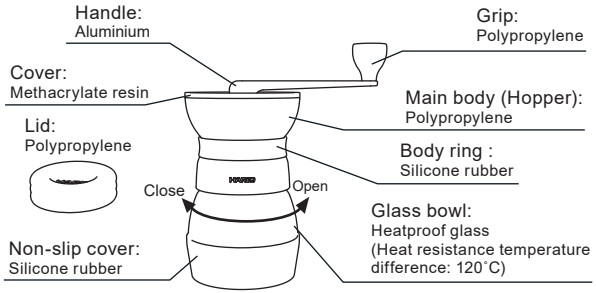

Glass bowl: MADE IN JAPAN
Mill (Main body), Handle, Non-slip cover, Lid: MADE IN CHINA
This product is assembled to strict quality control standards in Japan.

Using the Mill

1. Grind a small amount of beans to test and adjust the coarseness of the coffee grounds. (Refer to the adjustment method for details.)
2. Use between 10g to 12g of coffee per cup. Put enough beans for 1 or 2 cups of coffee into the hopper. Putting in too many beans will make the handle difficult to turn, and may cause coffee beans to fall out. Add more coffee beans when the previous beans start to run low.
3. Hold the grinder firmly and rotate the handle clockwise to grind the coffee beans.
   * Never turn the handle counterclockwise (left), as doing so will damage the burr.

Choosing the Correct Coarseness

Coarseness	Fine	Medium-Fine	Medium	Coarse
Granule size (approx.) / Brewing equipment	(Granulated sugar size)	(Between granulated and crystallized sugar)	(Between granulated and crystallized sugar)	(Crystallized sugar size)
Paper filter		●	●	
Paperless filter			●	
Cloth filter			●	●
Syphon		●	●	●
Water dripper	●	●		
Coffee maker		●	●	
French press			●	●

The recommended coarseness may differ depending on the type of equipment used. See the instruction manual of your coffee-making equipment for more details.
* Always use fresh coffee beans.

Precautions for Use - Glass

⚠ Do not expose to open flames.

⚠ Glass is fragile and may break. Handle it appropriately during normal use and cleaning.

- Do not use the product if it is cracked, broken, or heavily scratched as it may break unexpectedly.
- Do not strike or scrape the inside of the glass container with a metal spoon. Doing so may damage the product.
- In the unlikely event the product becomes damaged, please handle any broken pieces with care.

Precautions for Use

⚠ Always turn the handle clockwise. Never spin the handle or turn it counterclockwise, as doing so will damage the grinder.

⚠ Do not allow children to use this product. Do not use near children, and store out of reach of children.

⚠ Do not apply oil for maintenance.

- Wash the product before using for the first time.
- Turning the grind adjustment nut too far in the clockwise direction causes the ceramic burrs to grind together, which may result in a malfunction.
- Small coffee bean fragments may get into the hopper ridges or gaps, preventing coffee beans from dropping smoothly resulting in the handle spinning freely. Gently tap the coffee mill occasionally during use.
- The burrs may become blunt due to prolonged use. Replace the coffee mill when the amount of coffee beans that can be ground reduces significantly.
- Do not use to grind anything other than coffee beans. Doing so may damage the product.
- Do not insert your fingers into the coffee grinder while rotating the handle.
- Do not allow the ceramic burr to be hit by hard material, or allow the product to be dropped. Doing so may cause the burr to chip or crack.
- Be sure to attach the non-slip cover to prevent the glass base from damaging the table surface.

Malzeme İçeriği

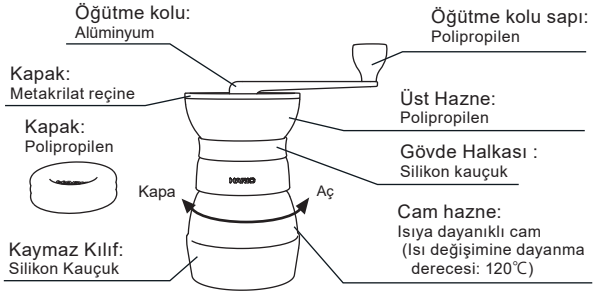

Cam hazne: Japonya'de üretilmiştir.
Üst Hazne, Öğütme kolu, Kaymaz Kılıf, Kapak: Çin'de üretilmiştir.
Bu ürünün montajı katı kalite kontrol standartlarına uyularak Japonya'da yapılmıştır.

Öğütme Ayar Seçimi

Kalınlık	İnce	Orta-İnce	Orta	Kalın
Granül boyutu (yaklaşık) / Demleme Ekipmanı	(Toz şeker boyutunda)	(Toz şeker ile kristalize şeker arası)	(Toz şeker ile kristalize şeker arası)	(Kristalize şeker)
Kâğıt filtre		●	●	
Çelik filtre			●	
Bez filtre			●	●
Sifon		●	●	●
Soğuk kahve damlatma	●	●		
Filtre makinesi		●	●	
French press			●	●

Tavsiye edilen öğütme kalınlıkları kullanılan ekipman markasına ve tipine göre değişebilir. Kullandığınız ürünün kullanım kılavuzuna göz atınız.
*Her zaman taze kahve çekirdeği kullanınız.

Değirmen Kullanımı

1. Ufak miktarlarda kahve çekirdeği öğüterek mevcut kalınlık ayarını test edin ve ayarlayın. (Detaylar için öğütme ayarları bölümüne bakınız.)
2. Bir fincan için 10-12 gram kahve kullanabilirsiniz. Hazneye 1 veya 2 fincana yetecek kadar çekirdek kahve koyunuz. Çok fazla çekirdek koymak öğütme işlemini zorlaştırarak kahve çekirdeklerinin dökülmesine neden olabilir. Çekirdekler azaldıkça çekirdek ekleyebilirsiniz.
3. Değirmeni sıkıca tutarak öğütme kolunu saat yönünde çeviriniz. * Öğütme kolunu hiçbir zaman saat yönünün tersine çevirmeyiniz (sola). Ters yönde çevirmeniz öğütme dişlilerine zarar verecektir.

Kullanım Önlemleri – Cam

⚠ Açık alevlere maruz bırakmayın.

⚠ Cam hassas bir malzeme olup kırılabilir. Temizlerken ve kullanırken dikkat ediniz.

- Cam haznede kırık, çatlak ve derin çizikler var ise beklenmedik bir anda kırılabilir.
- Metal kaşıkla cam haznenin içine vurmayın veya sıyırmayın. Bu ürüne zarar verebilir.
- Eğer ürün kırılırsa cam parçaları temizlerken dikkatli davranın.

Kullanım Uyarıları

⚠ Öğütme kolunu her zaman saat yönünde çevirin. Hiçbir zaman saat yönünü tersine çevirmeyiniz. Bu değirmene zarar verecektir.

⚠ Bu ürünü çocukların kullanmasına izin vermeyiniz. Çocukların yakınında kullanmayınız ve çocukların ulaşamayacağı yerlerde saklayınız.

⚠ Bakım için ürünü yağlamayınız.

- Ürünü ilk kullanım öncesi yıkayınız.
- Öğütme ayar somununu çok fazla saat yönünde sıkmayınız. Bu seramik dişlilerin sıkışmasına ve arızalara neden olabilir.
- Ufak kahve çekirdek parçaları haznenin kenarlarına yapışarak çekirdek kahvelerin öğütme dişlisine geçişini kesebilir. Bu durumda öğütücüyü kullanırken hafifçe değirmene elinizle vurabilirsiniz.
- Öğütme dişlileri uzun süreli kullanım sonrası zamanla körelebilir. Öğütülen kahve miktarında ciddi düşüşler yaşıyorsanız, dişlileri veya değirmeni değiştirebilirsiniz.
- Kahve çekirdeği dışında başka ürün kesinlikle öğütmeyiniz. Bu ürüne zarar verecektir.
- Öğütme kolunu çevirirken değirmen içine parmaklarınızı sokmayınız.
- Seramik dişlilere sert bir cisimle vurmayınız. Seramik dişlileri yere düşürmeyiniz. Bu öğütme dişlilerinde çatlak ve kırıklara neden olabilir.
- Değirmen tabanının masaya zarar vermemesi için kaymaz silikon kılıfı takınız.